Automatisk köttbulls- och hamburgermaskin

AG-100 Manual

AB AGRENCO www.agrenco.se info@agrenco.se Tel: 0046 40 94 00 54 Tågmästargatan 2 Malmö

Innehållsförteckning

Försäkran om överensstämmelse med gällande CE direktiv	3
Maskin identitet	3
Maskin beskrivning	4
Användarsäkerhet	5
Användning av färsformare AG-100	6
Rengöring av färsformare AG-100	8
Montering av färsformare AG-100	12
Fotpedal	12
Påfyllningsbricka	13
Operatör ansvar	14
Startproblem	14
Kopplingsschema AG-100	15
Komponenter AG-100	16

Försäkran om överensstämmelse med gällande EU direktiv

Överensstämmer med direktiv 2006/42/CEE, direktiv 73/23/CEE, direktiv 89/336/CEE, direktiv 90/128/CEE samt UNE-EN 12100-2. Del 1 grundläggande terminologi, metodik. UNE-EN 12100-2 Del 2 tekniska principer. B1 UNE-EN 60204-1:1999 elektrisk utrustning för maskin.

Färsformare modell AG-100

Serie nummer:_____

Under förutsättning att maskinen används enligt bifogade instruktioner är den kompatibel med grundläggande hälso- samt säkerhets föreskrifter i EU:s maskin direktiv.

Maskin identitet

Färsformare AG-100

Vikt:_____

Volt:_____

Hz:_____

HP:_____

Kw:_____

Tillverknings år:_____

Maskin beskrivning

AG-100 är en mångsidig maskin som producerar den form på produkten som verktyget är utformat på.

Runda former kan fås mellan 22 och 130mm. Verktyget kan även utformas till ovala former, järpar, kroketter, cannelloni eller specialformer.

Maskinen har direktdrivna matarblad, verktyget drivs av en kugghjulstransmission. Tjocklek och vikt på produkten kan justeras.

Hastigheten justeras på maskinens framsida.

Användarsäkerhet

1. Maskinen är utrustad med en separator anpassad till 24V, frekvensomvandlare för justering av hastigheten på verktyget med hjälp av en potentiometer (bild 1 Fig. 1). Start/stopp knapp (bild 1 Fig. 2). Fotpedal kan fås som tillbehör (bild 2).

   Bild 1.

   Bild 2.

2. Locket är utrustat med en magnetbrytare som skall placeras över magnetbrytaren på maskinen (bild 3).

Bild 3.

Användning av färsformare AG-100

Maskinen skall ej användas utan färs i behållaren.

Lyft av behållarens lock och placera färsen i behållaren. Sätt på locket så att magnetbrytaren får kontakt (se. Bild 3)

Matarbladen inne i behållaren (bild 4) roterar och pressar ner den mot verktyget.

Bild 4.

När maskinen startas pressas färsen mot verktygets uppmatare som fylls av färs. När uppmataren lämnar behållaren pressas den upp så att produkten kan avlägsnas (bild 5).

Bild 5.

Tjockleken på produkten kan justeras med hjälp av spaken under verktyget (bild 6). För en tunnare produkt för spaken åt vänster och för en tjockare produkt för handtaget åt höger.

Bild 6.

När önskad tjocklek är uppnådd låses handtaget med låsarmen som förs mot handtaget och skruvas fast (bild 7).

Bild 7.

Rengöring av färsformare AG-100

1. Avlägsna locket ifrån behållaren.

2. Lossa på muttern (bild 8).

Bild 8.

3. Avlägsna matarbladen (bild 9).

Bild 9.

4. Vrid på de båda kittellåsen som håller behållaren på plats (bild 10).

Bild 10.

5. För att avlägsna kitteln lyft den rakt upp (bild 11).

Bild 11.

6. Avlägsna verktyget genom att lossa på muttern, ***OBSERVERA MEDSOLS*** (bild 12) och lyft verktyget uppåt.

Bild 12.

7. Avlägsna tjockleksjusteraren genom att vrida den medsols och lyft av (bild 13).

Bild 13.

Behållaren kan diskas i diskmaskin. Verktygen går att dela på och diskas i diskmaskin.

Matarblad samt tjockleksjusterare får ej diskas i diskmaskin för att ytskiktet då kan skadas av de höga temperaturerna.

Maskinen torkas av med trasa vid behov. Använd ljummet vatten och ett neutralt rengöringsmedel. Maskinen får ej spolas ren.

Maskinen skall rengöras efter varje arbetspass slut.

Montering av färsformare AG-100

Montering sker genom att göra föregående kapitel ”rengöring av färsformare AG-100” baklänges.

Viktigt att tänka på är att verktyget skall passa in i spår som finns på verktygsaxeln (bild 14).

Viktigt att tänka på är att matarbladen skall passa in i spår som finns på drivaxeln (bild 15).

Bild 14.

Bild 15.

Fotpedal

Fotpedalen är ett tillbehör som kopplas in på sidan av maskinen (bild 16)

Fotpedalen tillåteroperatören att styra maskinens produktion utan att behöva använda start/stopp knappen.

När pedalen är inkopplad så pressa ner pedalen med foten för att starta maskinen. När du lyfter på foten så stannar den.

Bild 16.

Påfyllningsbricka

Påfyllningsbrickan är ett tillbehör som gör det möjligt att få en kontinuerlig produktion då matning av färs sker direkt i behållaren (bild 17).

När påfyllningsbrickan monteras skall polyuretan klossen på undersidan stämma överens med magnetbrytaren på maskinen (bild 18).

Bild 17.

Bild 18.

Operatör ansvar

Operatören måste utföra följande moment:

- Kontrollera att färs finns i behållaren, fyll på efter behov
- Kontrollera att maskinen är korrekt ihopsatt
- Vid behov justera och rengöra maskinen

Startproblem

Om maskinen inte vill starta.

- Kontrollera att stickkontakten är inkopplad
- Kontrollera att behållarenslock har kontakt med magnetbrytaren på maskinen
- Kontrollera så att verktyg och behållare är i sina spår
- Kontrollera om fotpedal är inkopplad
- Kontrollera säkringar/jordfelsbrytare i fastigheten

Fungerar det fortfarande inte kontakta er återförsäljare

Endast godkända reservdelar får användas. Inga delar förutom de ovan nämnda får avlägsnas ifrån färsformaren. Endast auktoriserad personal får laga eller göra service på färsformaren. Inget ansvar tages för normalt slitage på färsformaren.

Kopplingsschema AG-100

Enfas, 2p 16A, 2/40/30 mA

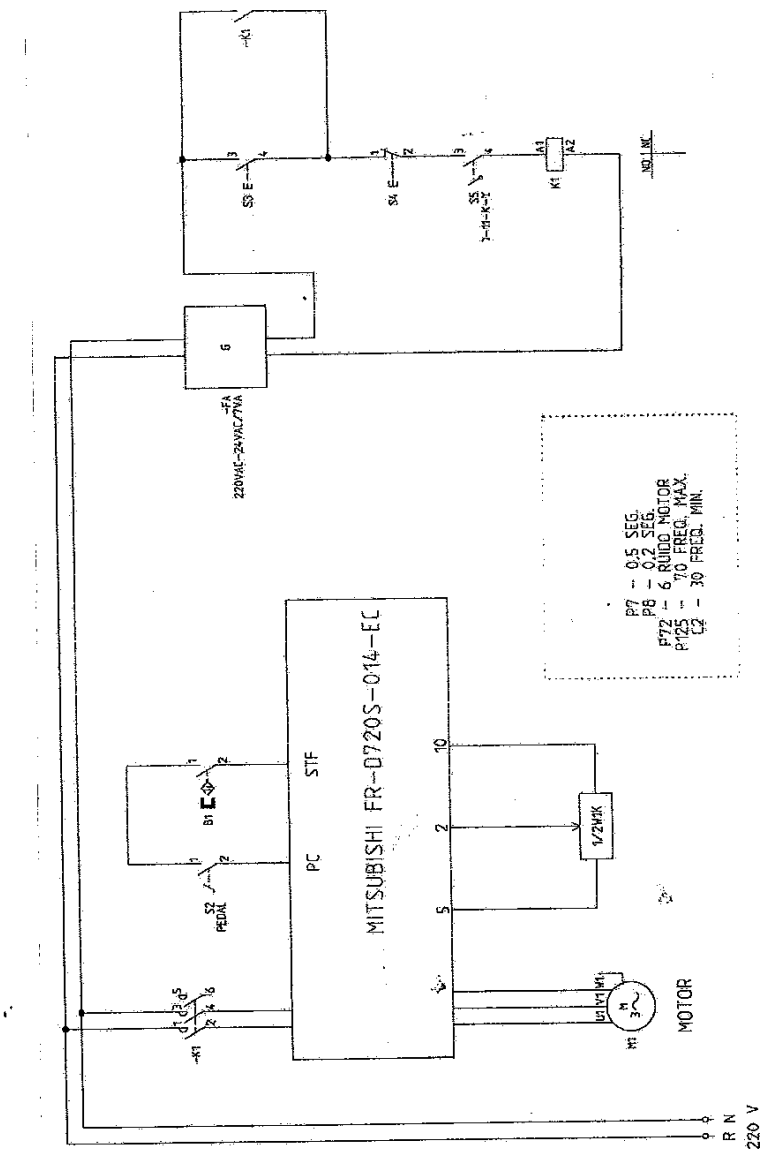

Komponenter AG-100

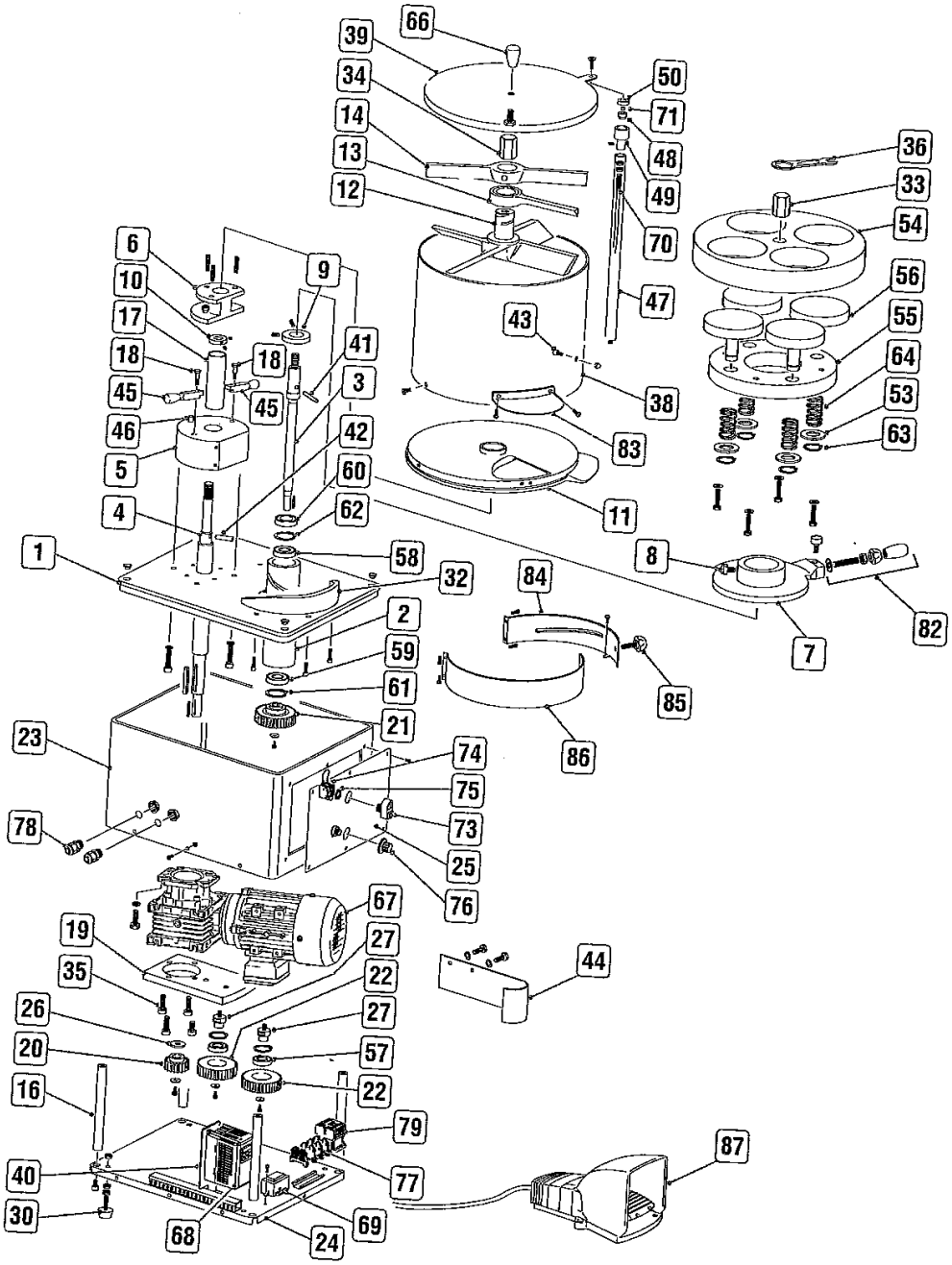

1	Ovandel topp	40	Fäst platta till frekvensomvandlare
2	Styrning Verktygsdel	41	Låssprint
3	Drivaxel till verktyg	42	Låssprint
4	Drivaxel till kittel	43	Matar stopp
5	Monteringsplatta Kittel	44	Sköld
6	Sockel Kittel	45	Lås handtag
7	Tjockleksinställning Skiva	46	Styrning
8	Styrskruv till nr.7	47	Magnet skaft Inkl. el nr.70
9	Stopp ring	48	Magnet till lock inkl. 71, 50
10	Stopp ring	49	Se nr.48
11	Bottendel kittel	50	Se nr.50
12	Matarblad 4 vingar	51	
13	Matarblad 1 vinge	52	
14	Matarblad 2 vingar	53	Plast bricka
16	Pelare		
17	Axelstyrning	54	Huvuddel platta
18	Bult till låshandtag	55	Botten platta
19	Motorfäste	56	Pistong
20	Kugghjul A	57	Bricka
21	Kugghjul C	58	Bricka
22	Kugghjul B	59	Bricka
23	Chassi	60	Bricka
24	Bottenplatta	61	Bricka
25	Frontkåpa	62	Bricka
26	Bricka	63	Låsring
27	Tapp	64	Fjäder
		66	Knopp
30	Fot	67	Motor
		68	Frekvensomvandlare
32	Matarbana	69	Relä
33	Polyuretan mutter Verktyg	70	Se nr.47
34	Låsmutter verktyg	71	Se nr.48
35	Låsbult	72	
36	Upplåsnings verktyg	73	Av/På knapp
37		74	Se nr.73
38	Cylinder	75	Se nr.73
39	Lock	76	Hastighetsreglage
77	Kontaktor		

78	Kontakt till fotpedal		
79	Relä		
82	Handtag		
83	Skyddsplåt		
87	Fotpedal		